Instructions
Notice de montage
Bauanleitung
Instruzioni di montaggio
Instrucciones de montaje
Instruções de montagem
Monterinsanvisning
Kokoamisohje
Monterings instruktioner
Montagehandleiding
Οδηγίες συναρμολόγησης.

SPACE CHAOS

DARK PIRATES

4104B

7+14

(FR) Merci d'imprimer échelle 1 sans les marges de l'imprimante.
(GB) Please print scale 1 without the printer margins.
(D) Den Maßstab 1 bitte randlos drucken.
(IT) Stampare la scala 1 senza i margini della stampante.
(E) Imprimir a escala 1 sin los márgenes de la impresora.
(P) É favor imprimir escala 1 sem as margens da impressora.
(S) Skriv ut i skala 1 utan skrivarens marginaler.
(FIN) Portaiden painatuksen jälkeen reunat eivät saa näkyä .
(DK) Udskriv venligst i målestoksforhold 1 uden printermargener.
(NL) É favor imprimir escala 1 sem as margens da impressora.
(GR) Σας παρακαλώ τυπώστε την κλίμακα 1 μέσα στα περιθώρια του εκτυπωτή.

(GB USA) Many of the models and component parts are unique and original designs which are the property of MECCANO. They are protected by national legislation as industrial designs trademarks and/or copyrights throughout many countries. For detailed information, please contact: MECCANO. Meccano shall have no responsibility for (I) failure to follow instructions, (II) use of parts for any purpose other than as specified in the instructions (III) any alteration of any parts or components. MECCANO respects children's safety: all models are tested by children.

(F) De nombreux modèles et pièces sont des créations originales, propriétés de MECCANO et sont protégés par les législations nationales sur les dessins et modèles, marques et/ou droits d'auteurs. Pour toute information, merci de contacter : MECCANO. La responsabilité de MECCANO ne saurait être engagée en cas d'accident survenu à la suite (I) du non respect des instructions de montage (II) d'une utilisation des pièces autre que celle proposée dans la notice (III) d'une altération ou de la modification des pièces. La société MECCANO respecte la sécurité des enfants : ses modèles sont testés par des enfants.

(D) Zahlreiche Modelle und Teile sind Erfindungen und Eigentum der Firma MECCANO. Sie sind durch Inland-Gesetze über Zeichnungen und Modelle sowie Warenzeichen und/oder Urheberrechte geschützt. Für zusätzliche Auskünfte wenden Sie sich bitte an : MECCANO. Die Firma Meccano haftet nicht für Unfälle, die aus der (I) Nichtteinhaltung der Bauanleitung, der (II) Verwendung anderer als in der Bauanleitung angegebenen Teile oder der (III) Änderung oder Modifikation der Teile resultieren. Alle Modelle der Firma Meccano wurden von Kindern getestet und entsprechen den Sicherheitsnormen.

(I) Numerosi modelli e pezzi sono creazioni originali della MECCANO e sono protetti dalle legislazioni nazionali sui disegni e modelli, marche e/o diritti d'autore. Per qualsiasi informazione, vogliate prendere contatto con : MECCANO. Meccano declina ogni responsabilita' in caso d'incidenti sopravvenuti in seguito (I) a non rispetto delle istruzioni di montaggio (II) utilizzo dei pezzi per funzioni diverse da quelle previste nel manuale (III) alterazione e/o modifica dei pezzi. La societa' MECCANO rispetta la sicurezza dei bambini : i suoi modelli vengono testati dai bambini stessi.

(E) Numerosos modelos y peizas son creaciones originales, propriedades de MECCANO y están protegidos por las legislaciones nacionales en lo que concerne a los dibujos y modelos, marcas y/o derechos de autor. Para cualquier informacion, sirvase ponerse en contacto con : MECCANO. MECCANO carece de responsabilidad en caso de accidente debido a: (I) el incumplimiento de las instrucciones de montaje (II) una utilización de las piezas diferente a la que se indica en las instrucciones (III) una alteración o modificación de las piezas. La sociedad MECCANO respeta la seguridad de los niños : sus modelos están probados por niños.

(P) Vários modelos e peças são criações originais, proprieddades da MECCANO e são protegidos pelas legislações nacionais relativas aos desenhos e modelos, ás marcas e/ou aos direitos de autor. Para qualquer informação, á favor contactar : MECCANO. A Sociedade MECCANO não poderá ser responsabilizada pelos acidentes provocados: (I) pela falta de cumprimento das instruções de montagem (II) pelo uso indevido das peças ou (III) pela modificação ou alteração das peças. A Sociedade MECCANO respeita a segurança das crianças : os seus modelos foram testados por crianças

(S) Många modeller och delar bildar en unik och originell formgivning vilken är MECCANO egendom. Dessa modeller och delar är skyddade genom lagstiftning såsom industriell formgivning, varumärke och/eller upphovsmannarätt i ett flertal länder. För mer detaljerad information, var vänlig och kontakta MECCANO. MECCANO fråntar sig allt ansvar i händelse av olycka till följd av (I) att monteringsinstruktionerna inte har respekterats (II) en annan användning av delarna än den som står i anvisningen (III) en förvanskning eller förändring av delarna. Företaget MECCANO respekterar barnsäkerheten : modellerna har testats av barn.

(FIN) Useat mallit ja osat ovat MECCANO: n omaisuutta olevaa alkuperäistä suunnittelua. Ne ovat kansallisilla lailla suojattua teollista muotoilua, tavaramerkkejä ja/tai kopiointioikeuksia. Pyydämme ottamaan yhteyden MECCANO: han kaikissa asiaan liittyvissä kysymyksissä. MECCANO ei vastaa eikä kata seuraavista syistä sattuneita onnettomuuksia: (I) ohjeiden vastainen kokoaminen, (II) muiden kuin ohjeessa ehdotettujen osien käyttö, (III) osien muuntelu tai eri tarkoitukseen käyttö. MECCANO-yhtiö huolehtii lasten turvallisuudesta: lapset ovat testanneet mallimme.

(DK) Vore mange modeller og dele er originale fremstillinger og ejes af MECCANO. Tegninger modeller fabrikationsmærker og ophavsret er lovbeskyttede i hvert land. Yderligere oplysninges kan fås hos: MECCANO. MECCANO fraviger sig ethvert ansvar, såfremt der er sket uheld forårsaget af (I) at monteringsinstruktionerne ikke er blevet overholdt, (II) at delene er blevet brugt til andre formål, end dem der er beskrevet i betjeningsvejledningen, (III) eller at delene er blevet beskadiget eller ændret, MECCANO overholder sikkerhedsreglerne for børn: Alle modeller testes af børn.

(NL) Veel modellen en onderdelen zijn originele ontwerpen en eigendom van MECCANO en worden beschermd door de nationale wetgevingen op tekeningen en modellen, merken en/of auteursrechten. Voor informatie gelieve contact op te nemen met MECCANO. De verantwoordelijkheid van MECCANO is uitgesloten in geval van ongevallen voortkomend uit het niet naleven van de montage-instructies (I), uit het gebruik van andere onderdelen dan die zoals vermeld in de handleiding (II) of uit het veranderen of modificeren van de onderdelen (III). De firma MECCANO neemt de veiligheid van de kinderen in acht : de modellen zijn door kinderen getest.

(GR) Πολλά μοντέλα και ανταλλακτικά είναι αυθεντικά, ιδιοκτησία της MECCANO και προστατεύονται από τις εθνικές νομοθεσίες για τα μοντέλα τις μάρκες,ή τα δικαιώματα ευρεσιτεχνίας Για κάθε πληροφορία παρακαλώ απευθυνθείτε στη MECCANO Η ευθύνη της MECCANO δεν δεσμεύεται σε περίπτωση ατυχήματος που έγινε συνεχεία (I) μη σεβασμού των οδηγιών συναρμολόγησης (II) χρήσης των τεμαχίων διαφορετική από αυτήν που προτείνεται στις οδηγίες (III) καταστροφή ή αλλαγή των τεμαχίων. Η εταιρεία MECCANO σέβεται την ασφάλεια των παιδιών: τα μοντέλα της δοκιμάζονται από παιδιά.

Warning! Attention! Achtung! Attenzione! ¡Atención! Aviso! Varning! Varoitus!
Advarsel! Waarschuwing! Προειδοποίηση! Внимание! Varování! Tähelepanu!
Įspėjimas! Figyelmeztetés! Twissija! Uwaga! Atenție! Pozor! Rabhadh! Uzmanibu!

0-3

(GB/USA) Warning! Choking Hazard. Contains small parts which could be swallowed. Not suitable for children under 3 years.

(FR) Attention ! Danger d'étouffement. Contient des petites pièces pouvant être absorbées. Ne convient pas aux enfants de moins de 3 ans.

(D) Achtung! Verschluckungsgefahr. Enthält verschluckbare Kleinteile. Nicht für Kinder unter 3 Jahren geeignet.

(I) Attenzione, pericolo di soffocamento! Contiene pezzi piccoli che potrebbero essere ingoiati. Non adatto ai bambini sotto i 3 anni.

(E) ¡Atención! Riesgo de asfixia. Contiene piezas pequeñas que un niño podría tragarse. No conviene a los niños menores de 3 años.

(P) Aviso! Perigo de se engasgar. Contém peças pequenas que podem ser engolidas. Não aconselhável a crianças com menos de 3 anos.

(S) Varning! Risk för kvävning. Innehåller små delar som kan sväljas. Ej lämplig för barn under 3 års ålder.

(FIN) Varoitus! Tukehtumisvaara. Sisältää pieniä osia, jotka voidaan niellä. Ei sovellu alle 3-vuotiaille lapsille.

(DK) Advarsel! Fare for slugning. Indeholder små dele, som kan sluges. Ikke velegnet for børn under 3 år.

(NL) Waarschuwing ! Verstikkingsgevaar. Bevat kleine onderdelen die kunnen worden ingeslikt. Niet geschikt voor kinderen onder 3 jaar.

(GR) Προειδοποίηση! Κίνδυνος πνιγμού. Περιέχει μικρά εξαρτήματα που θα μπορούσαν να καταποθούν. Ακατάλληλο για παιδιά κάτω από 3 ετών.

(BULGARIAN) Внимание! Опасност от задушаване. Съдържа малки части, които могат да бъдат погълнати. Не е подходящо за деца под 3 години.

(CZECH) Varování ! Nebezpečí udušení. Obsahuje malé díly, které by mohly být spolknuty. Nevhodné pro děti do 3 let.

(ESTONIAN) Tähelepanu ! Lämbumisoht. Sisaldab väikseid osi, mida saab alla neelata. Ei sobi alla 3. aasta vanustele lastele.

(LITHUANIAN) Įspėjimas! Uždusimo pavojus. Yra smulkių dalių, kurias galima nuryti. Netinka vaikams iki 3 metų.

(HUNGARIAN) Figyelmeztetés! Fulladásveszély. Apró alkatrészeket tartalmaz, amelyeket a gyermekek lenyelhetnek. 3 évesnél fiatalabb gyermekek számára nem alkalmas.

(MALTESE) Twissija! Periklu li wieħed jifga. Fih partijiet żgħar li jistgħu jinbelgħu. Mhuwiex adattat għal tfal iżgħar minn 3 snin.

(POLISH) Uwaga! Ryzyko uduszenia. Zawiera małe części, które mogą zostać połknięte. Produkt nieodpowiedni dla dzieci poniżej 3 lat.

(ROMANIAN) Atenție! Pericol de sufocare. Conține piese mici care pot fi înghițite. Interzis copiilor sub 3 ani.

(SLOVAK) Pozor ! Nebezpečenstvo udusenia. Obsahuje malé diely, ktoré je možné prehĺtnuť. Nie je vhodné pre deti mladšie ako 3 roky.

(SLOVENIAN) Pozor ! Nevarnost zadušitve. Vsebuje majhne dele, ki jih je možno zaužiti. Ni primerno za otroke, mlajše od 3 let.

(IRISH) Rabhadh! Guais Tachta. Píosaí beaga ann a fhéadhfadh a bheith insúite. Níl an bréagán seo oiriúnach do pháistí atá níos óige ná trí bhliain d'aois.

(LATVIAN) Uzmanību! Nosmakšanas draudi. Satur sīkas detaļas, kuras var tikt norītas. Nav piemērots bērniem, kas jaunāki par 3 gadiem.

MECCANO
363, avenue de Saint Exupéry, 62100 Calais - France
http://www.meccano.com http://www.erector-sets.com
© 10/2011 MECCANO
®MECCANO and ERECTOR are exclusive trademarks of MECCANO
All rights reserved

CE

804104 104111BW

Instructions
Notice de montage
Bauanleitung
Instruzioni di montaggio
Instrucciones de montaje
Instruções de montagem
Monterinsanvisning
Kokoamisohje
Monterings instruktioner
Montagehandleiding
Οδηγίες συναρμολόγησης.

SPACE CHAOS

DARK PIRATES

4104B

7+14

(FR) Merci d'imprimer échelle 1 sans les marges de l'imprimante.
(GB) Please print scale 1 without the printer margins.
(D) Den Maßstab 1 bitte randlos drucken.
(IT) Stampare la scala 1 senza i margini della stampante.
(E) Imprimir a escala 1 sin los márgenes de la impresora.
(P) É favor imprimir escala 1 sem as margens da impressora.
(S) Skriv ut i skala 1 utan skrivarens marginaler.
(FIN) Portaiden painatuksen jälkeen reunat eivät saa näkyä .
(DK) Udskriv venligst i målestoksforhold 1 uden printermargener.
(NL) É favor imprimir escala 1 sem as margens da impressora.
(GR) Σας παρακαλώ τυπώστε την κλίμακα 1 μέσα στα περιθώρια του εκτυπωτή.

The Dark Pirates are back, armed with the Violet Crystal ...

- (F) Les Dark Pirates sont de retour, armés du Cristal Violet...
- (D) Die Dark Pirates sind wieder da, gerüstet mit dem Violetten Kristall ...
- (I) Dark Pirates sono tornati, armati del Cristallo Viola...
- (E) Han vuelto los Dark Pirates, armados con el Cristal Violeta...
- (NL) De Dark Pirates zijn terug, gewapend met Paars Kristal...

The Silver Force is ready ...

- (F) La Silver Force se tient prête ...
- (D) Die Silver Force hält sich bereit ...
- (I) La Silver Force si tiene pronta...
- (E) La Silver Force está preparada...
- (NL) De Silver Force houdt zich klaar...

A new battle is about to begin...

- (F) Une nouvelle bataille est sur le point de commencer ....
- (D) Der Beginn einer neuen Schlacht steht unmittelbar bevor ...
- (I) Sta per cominciare una nuova battaglia...
- (E) Una nueva batalla está a punto de empezar...
- (NL) Er zal een nieuwe strijd losbarsten...

Illustrations: zero-k.fr / levisionarique.net

More surprises with your secret codes:

- (F) Plus de surprises avec ton code secret :
- (D) Mehr Überraschungen mit Ihrem geheimen Code:
- (I) Tante sorprese con il tuo codice segreto:
- (E) Más sorpresas con tu código secreto en:
- (NL) Meer verrassingen met je geheime code:

2 MODELS

TRANSFORM!

www.meccano.com
www.meccano.fr
www.meccanouk.co.uk
www.erector-sets.com

Trading Cards

4

TRANSFORM!

9

10

Missile Launcher !
Lance-missile!
Raketenwerfer!
Lanciamissili!
¡Lanzamisiles!
Raketwerper!

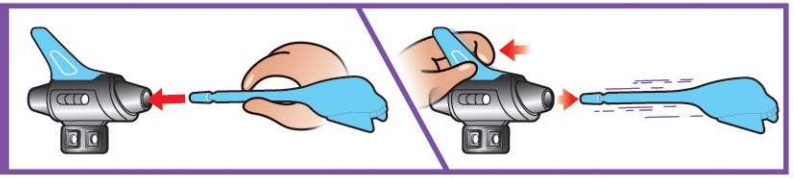

1

A302 (0002A) x2
A420 (0260C) x1
A437 (0812D) x2
A336 (0114) x2
A238 (0038A) x2
S6 28mm 1 1/8" A611 (0111D) x1
A737 (0037H) x1

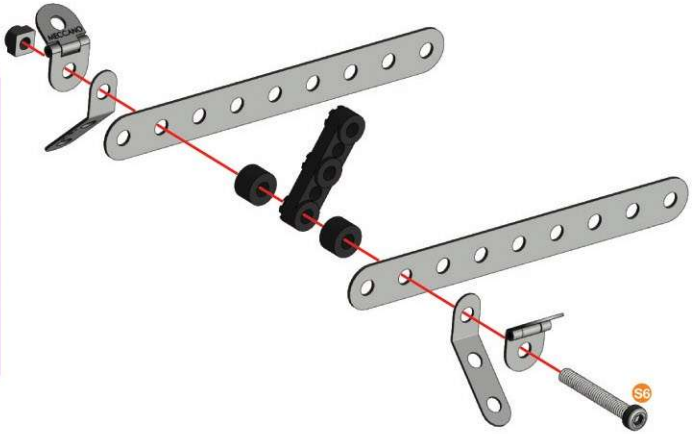
S6

2

A423 (0260F) x2
A238 (0038A) x4
S5 25,4mm 1" A912 (0111E) x2
A337 (0037A) x1
A737 (0037H) x1

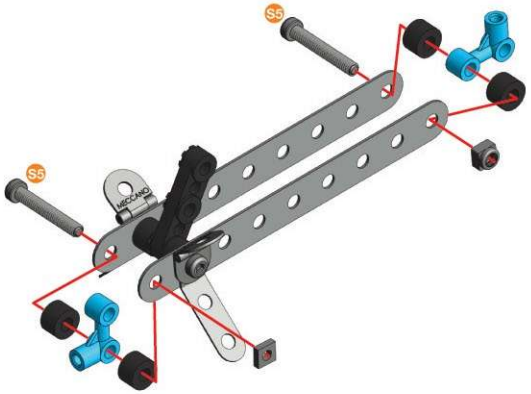
S5
S5

3

A812 (0812B) x1
B031 x1
B1 14,7mm 37/64" A247 (0147D) x1
A138 (0038) x1

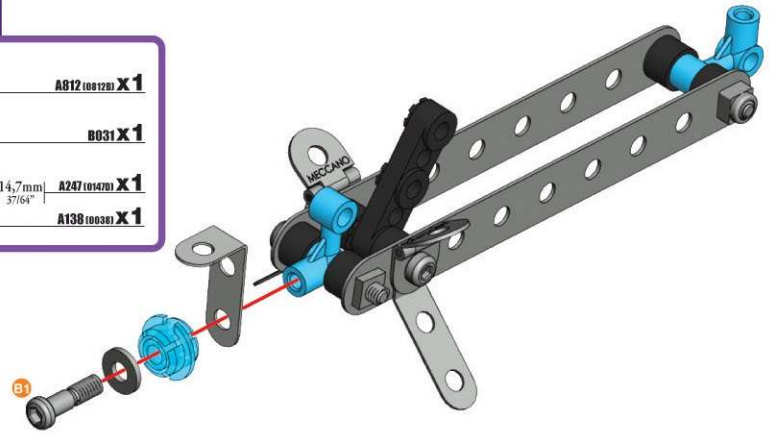
B1

4

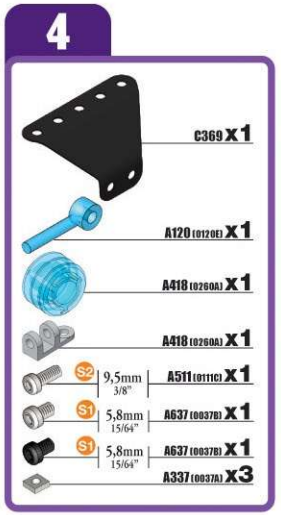
C369 x1
A120 (0120E) x1
A418 (0260A) x1
A418 (0260A) x1
S2 9,5mm 3/8" A511 (0111C) x1
S1 5,8mm 15/64" A637 (0037B) x1
S1 5,8mm 15/64" A637 (0037B) x1
A337 (0037A) x3

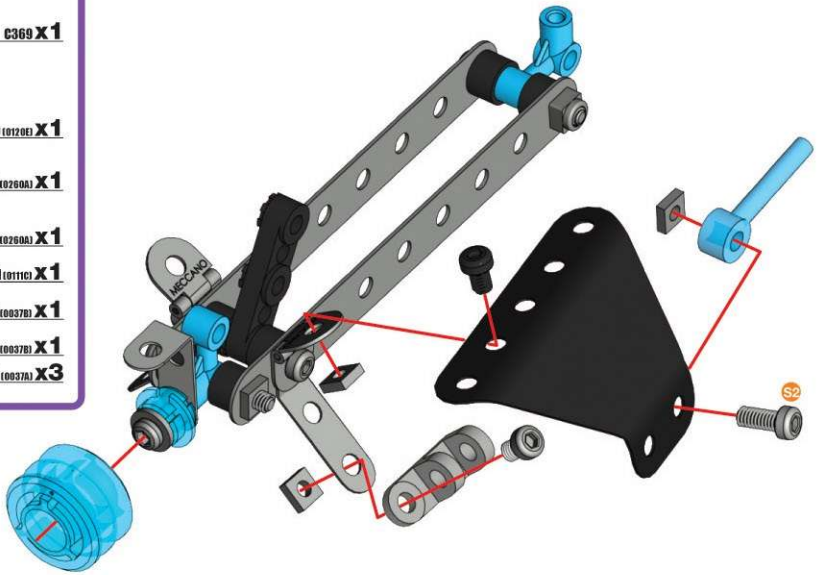
S2

5

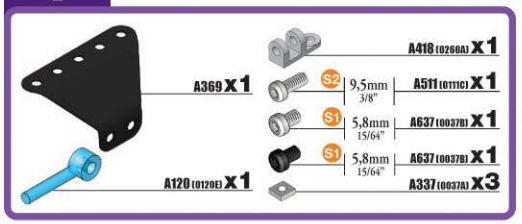
A369 x1
A120 (0120E) x1
A418 (0260A) x1
S2 9,5mm 3/8" A511 (0111C) x1
S1 5,8mm 15/64" A637 (0037B) x1
S1 5,8mm 15/64" A637 (0037B) x1
A337 (0037A) x3

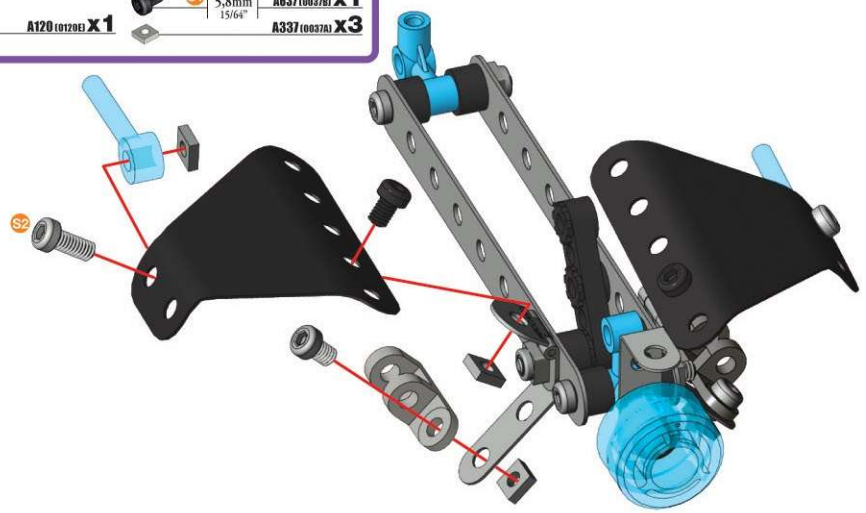
S2

6

A221 (0221) x2
A238 (0038A) x4
S4 19mm 3/4" A911 (0111) x2
A737 (0037H) x2

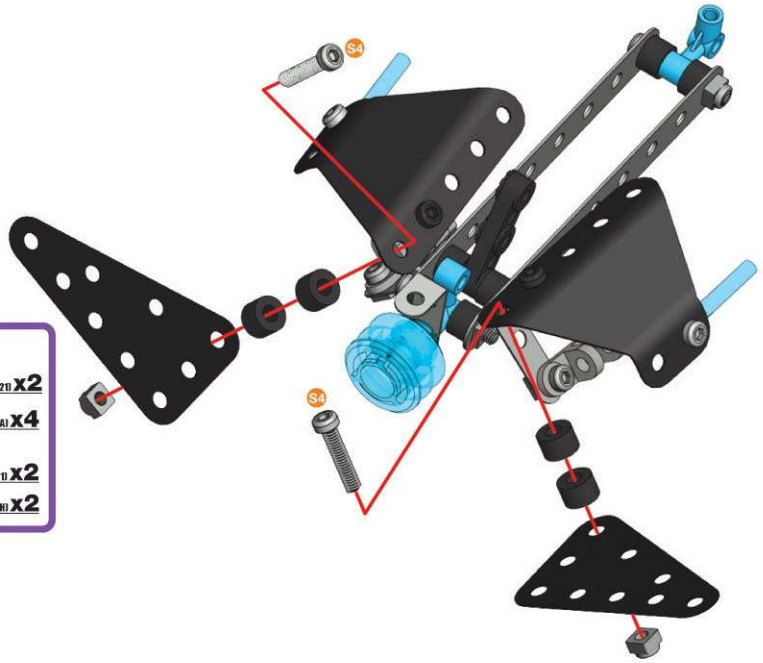
S4
S4

7

C520 x1
A806 (0806B) x2
S3 12mm 1/2" A411 (0111A) x2
A737 (0037H) x2
A138 (0038) x2

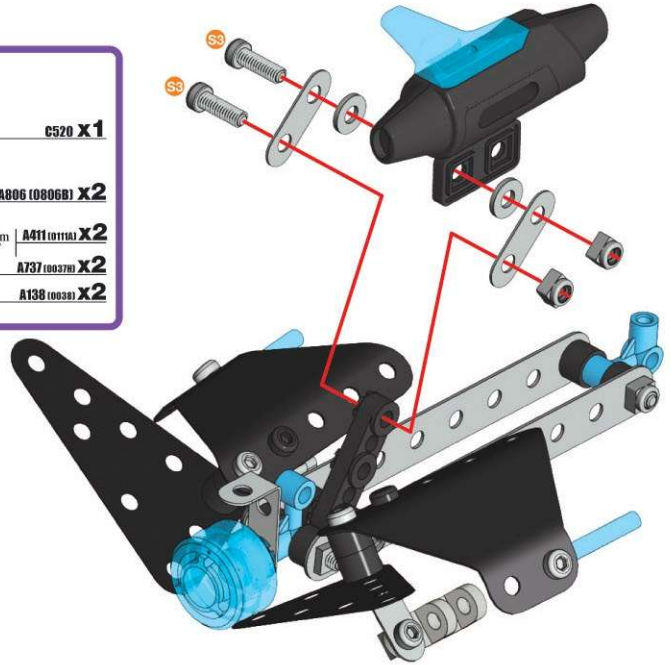
S3
S3

8

B784 x1
S1 5,8mm 15/64" A637 (0037B) x1

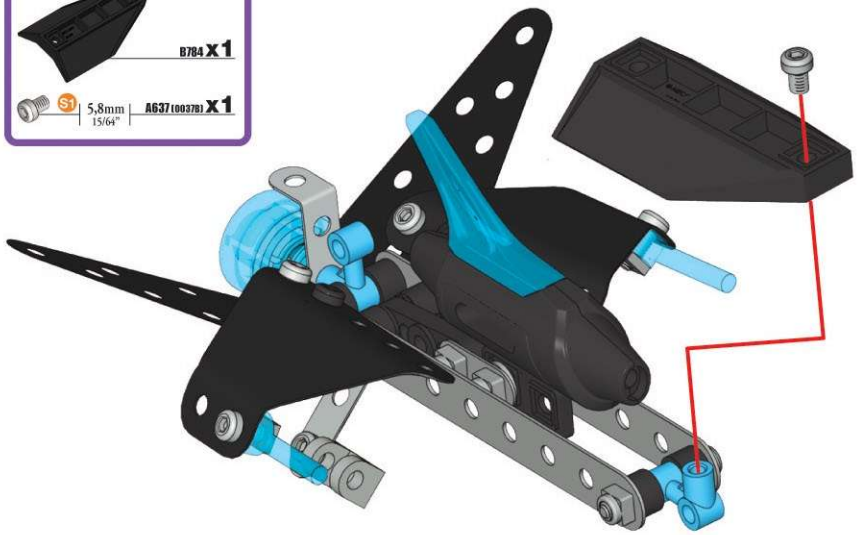

9

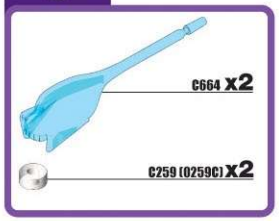
C664 x2
C259 (0259C) x2

10

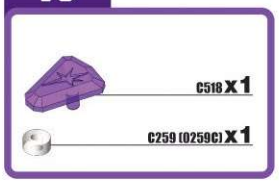
C518 x1
C259 (0259C) x1

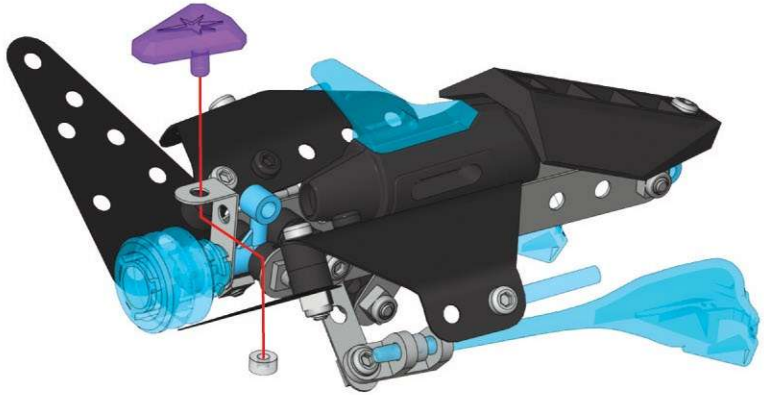

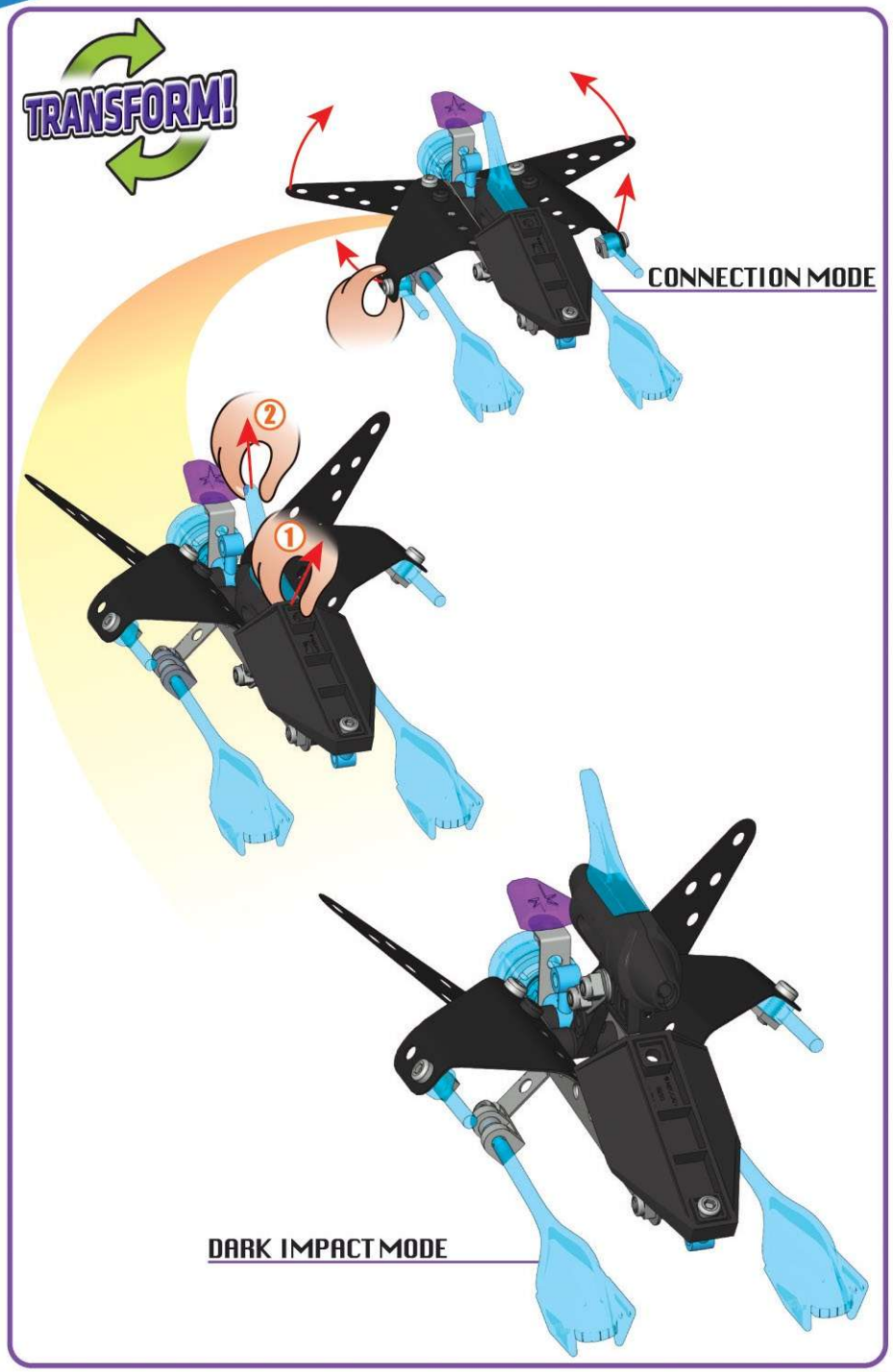
TRANSFORM!
CONNECTION MODE
②
①
DARK IMPACT MODE

1

A302 (0002A) x2
B784 x1
A238 (0038A) x1
S4 19mm 3/4" A911 (0111I) x1
S1 5,8mm 15/64" A637 (0037B) x1
A337 (0037A) x1
A737 (0037H) x1

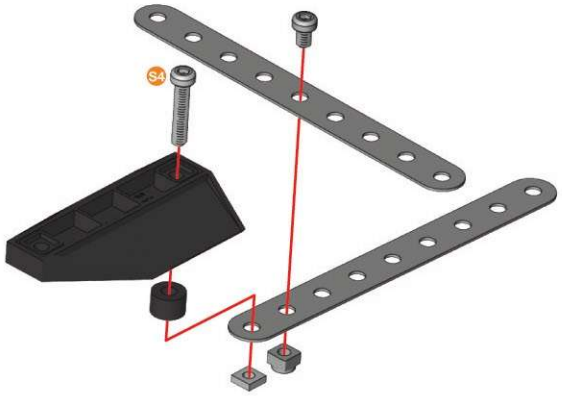
S4

2

A120 (0120E) x1
A238 (0038A) x2
A418 (0260A) x1
S5 25,4mm 1" A912 (0111E) x1
A737 (0037H) x1

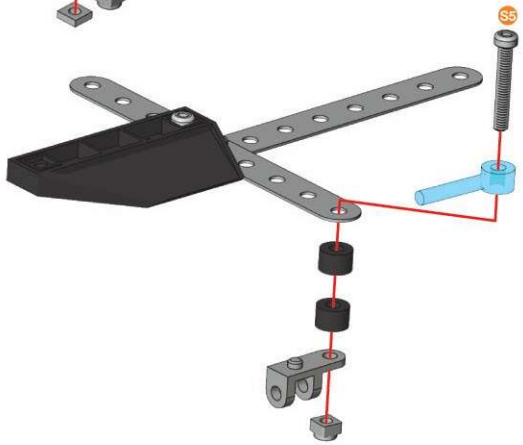
S5

3

A120 (0120E) x1
A238 (0038A) x2
A418 (0260A) x1
S5 25,4mm 1" A912 (0111E) x1
A737 (0037H) x1

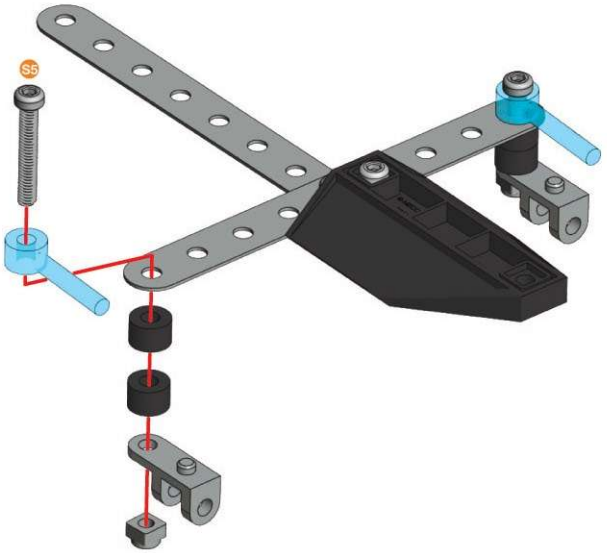
S5

4

C369 x2
A420 (0260C) x1
A437 (0812D) x2
S3 12mm 1/2" A411 (0111A) x2
A337 (0037A) x2
3 x1
4 x1

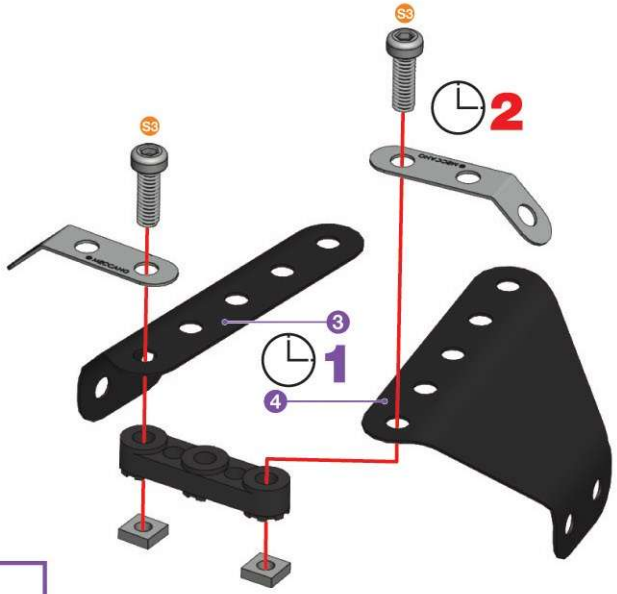
S3
S3
2
3
1
4

3
4

15

5

③+④+

- A238 (0038A) x3
- S6 28mm 1 1/8" A611 (0111D) x1
- A737 (0037H) x1

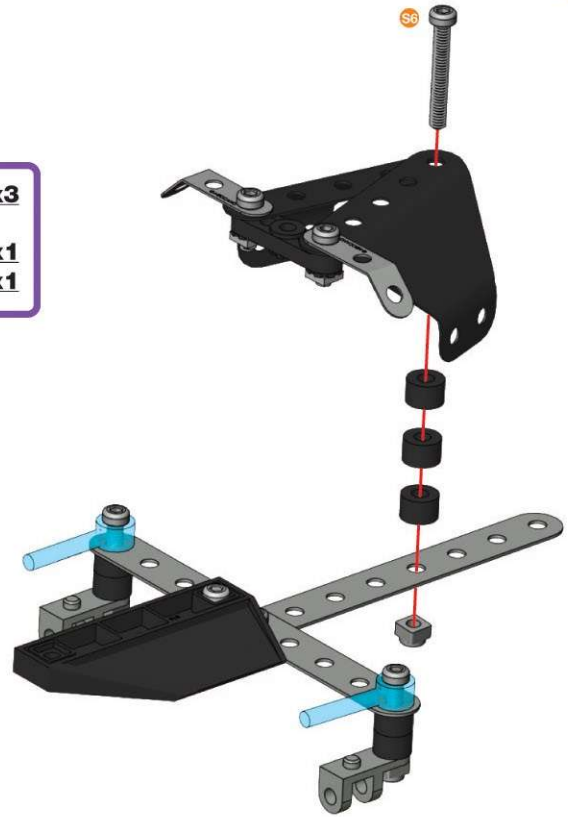

6

- A221 (0221) x1
- A336 (0114) x1
- S2 9,5mm 3/8" A511 (0111C) x1
- S1 5,8mm 15/64" A637 (0037B) x1
- A337 (0037A) x1
- A737 (0037H) x1

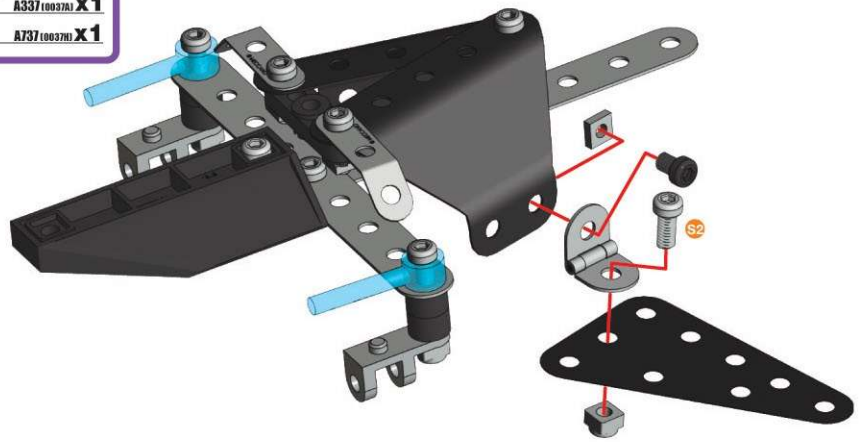

7

- A221 (0221) x1
- A336 (0114) x1
- S2 9,5mm 3/8" A511 (0111C) x1
- S1 5,8mm 15/64" A637 (0037B) x1
- A337 (0037A) x1
- A737 (0037H) x1

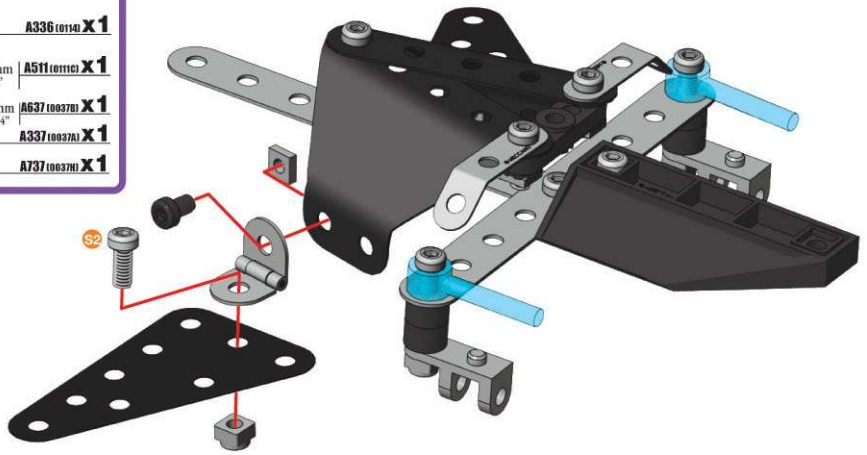

8

- C520 x1
- A812 (0812B) x1
- A238 (0038A) x1
- S4 19mm 3/4" A911 (0111) x1
- S1 5,8mm 15/64" A637 (0037B) x1
- A337 (0037A) x1
- A737 (0037H) x1

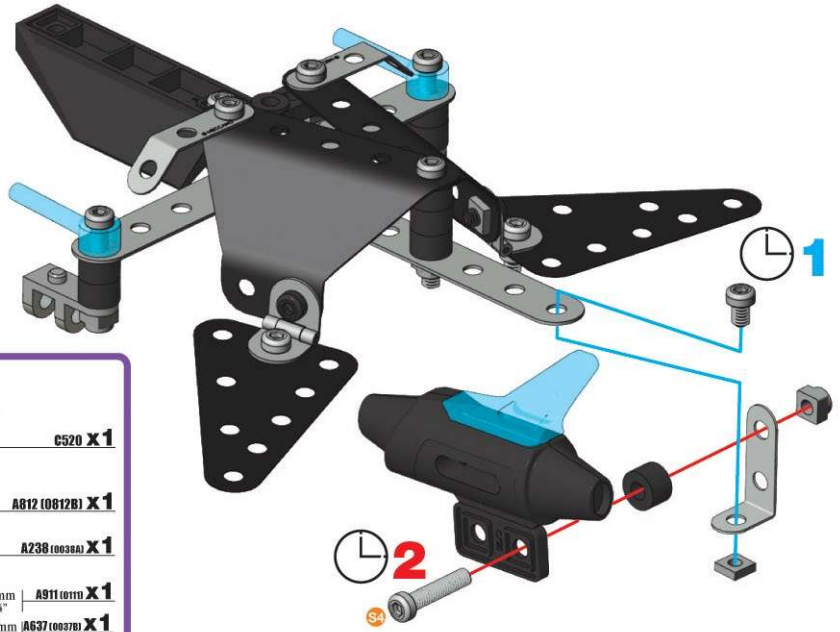

9

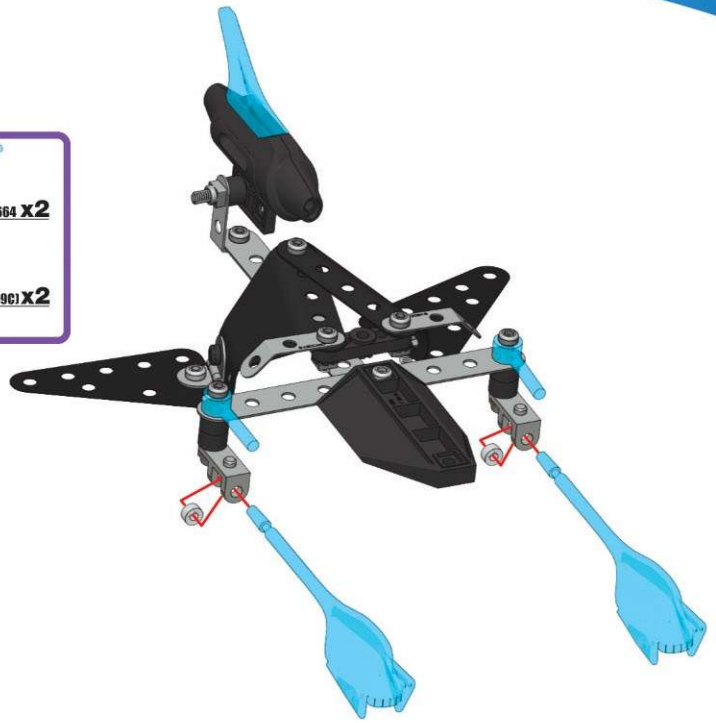

10

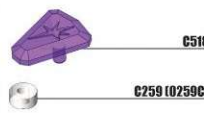

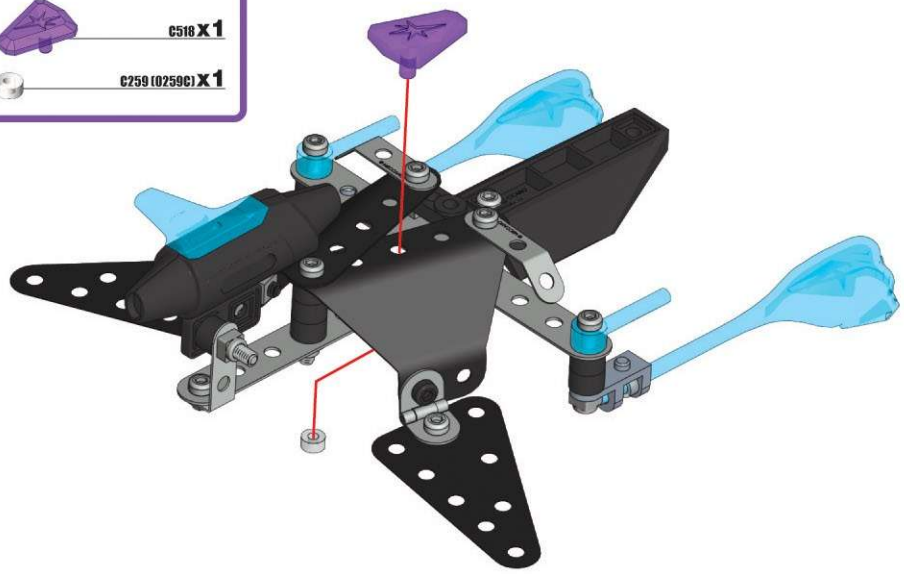
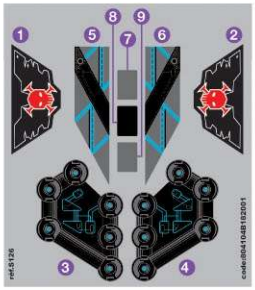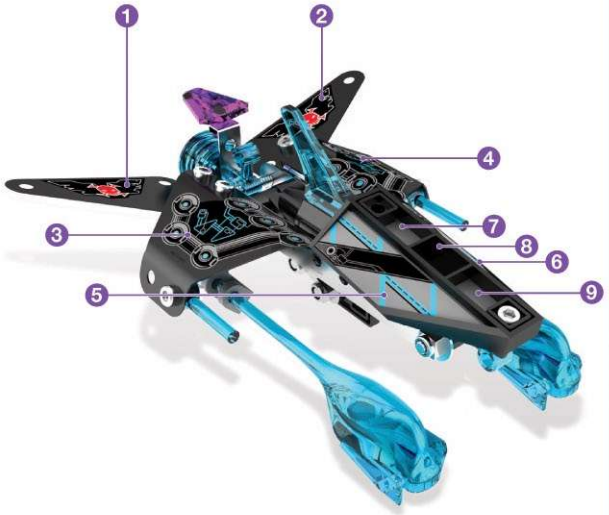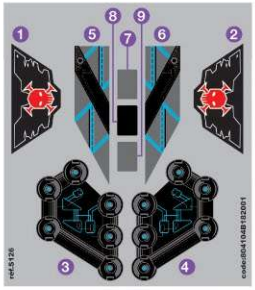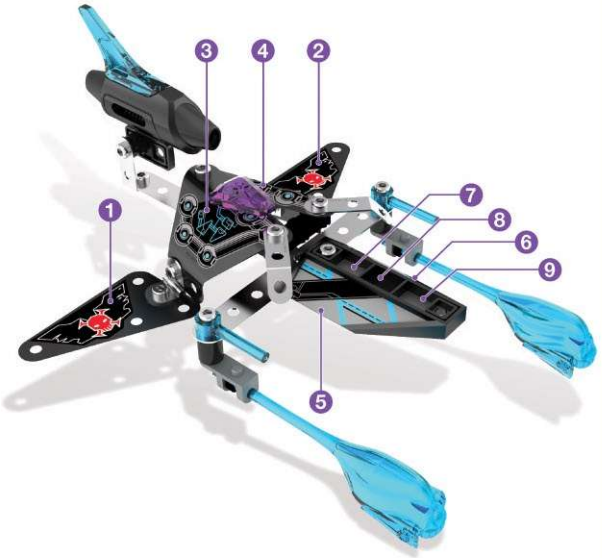
GB Put on your stickers to finish your model.
F Colle tes stickers pour finaliser ton modèle.
D Bring deine Sticker an, um das Modell fertigzustellen.
I Incolla gli sticker per completare il tuo modello.
E Pega tus pegatinas para terminar el modelo.
NL Kleef je stickers om je model af te werken.